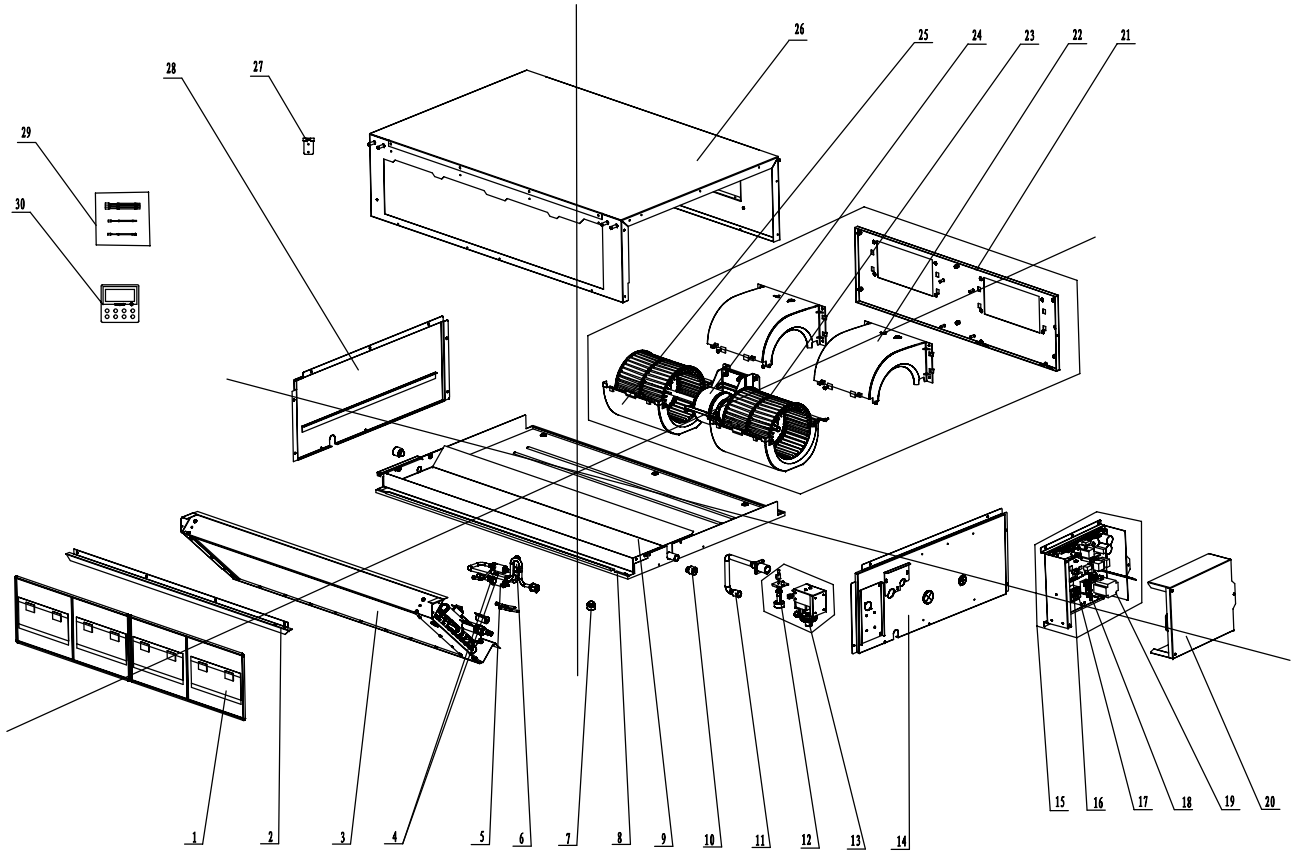

30	Display Board	显示板	
29	Sensor Sub-assy	感温包组件	
28	Left Side Plate Assy	左侧板部件	
27	Hook	挂钩	
26	Top Cover Board Assy	上盖板部件	
25	Propeller Housing(Lower)	蜗壳(下)	
24	Brushless DC Motor	无刷直流电机	
23	Centrifugal Fan	离心风叶	
22	Propeller Housing(Upper)	蜗壳(上)	
21	Blower Mounting Plate Sub-Assy	风机安装板组件	
20	Electric Box Cover	电器盒盖	
19	Inductance	电感	
18	Terminal Board	接线板(2位)	
17	Terminal Board	接线板(4位)	
16	Main Board	主板	
15	Electric Box Assy	电器盒部件	
14	Right Side Plate Sub-Assy	右侧板组件	
13	Water Pump	水泵	
12	Water Level Switch	液位开关(1位)	
11	Pump Drainpipe	水泵排水管	
10	Choke Plug of Drain Pipe	排水管堵头	
9	Water Tray Assy	接水盘部件	
8	Lower Cover Plate Sub-Assy	下盖板组件	
7	Electric Expand Valve Fitting	电子膨胀阀线圈	
6	Electronic Expansion Valve	电子膨胀阀	
5	Strainer	过滤器	07220005
4	Strainer	过滤器	0741410000601
3	Evaporator Assy	蒸发器部件	
2	Side Plate of Air intake	回风口边板	
1	Filter Sub-Assy	过滤网组件	
序号	英文名称	中文名称	备注

发放单位

13	标管
201	家仁
22	质控
24	采购
29	出口
361	南汇
43	钣金
44	喷塑
46	两器
47	管一
48	机装
49	储运
50	塑制
51	空内
55	管二
58	试制
61	巴西
62	营
63	合肥

是否属于坚户化物料

是	
否	√

使用范围

通用	
出口	√
内销	

地点状态

管一	是否管	
	有加工	
管二	是否管	
	有加工	

借通用型记

物料状态

钣金
喷塑
两器
管路
机加件
采购
注塑
喷涂
丝印
控制
预装
下料
发泡
外管

标记	处数	分区	更改文件号	签名	年月日
设计	陈玲	20140915	标准化		
审核			数据审核		
工艺			审定		
会签			批准		

GREE

产品型号 GV-ND48PHS/A-T(U)

图样标记 重量 比例

S 1:5

共 张 第 张

爆炸图

物料编码: VND48PHSAT(U).BZ000000

图幅: A1